XUB / XUM / XUK / XUX

www.schneider-electric.com

(en) Osiconcept photo-electric sensors
(fr) Détecteurs photo électriques Osiconcept
(de) Photoelektronische Sensoren Osiconcept

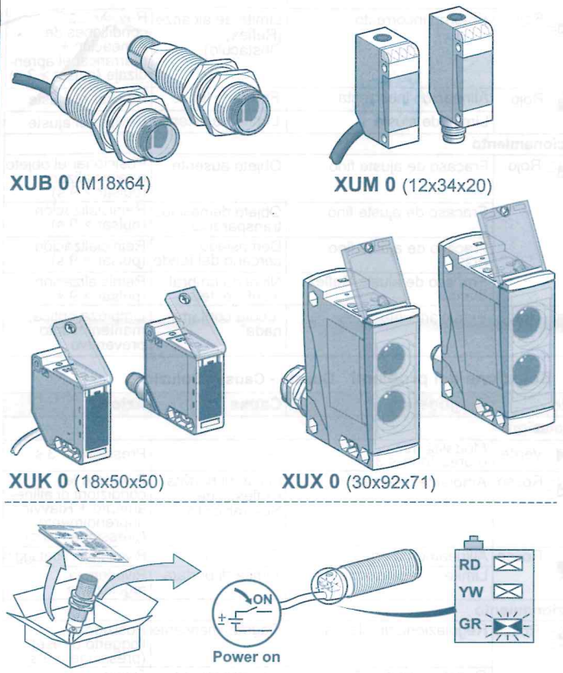

BBV13273 00
09 - 2008

Schneider Electric

Key / Légende / Legende

RD	Red	Rouge	Rot	STAB
YW	Yellow	Jaune	Gelb	OUT
GR	Green	Vert	Grün	RUN

RD-Fault / Défaut RD / RD-Fehler
YW-Output / Sortie YW / YW-Ausgang
GR-Power supply (teach status)
Alimentation GR (état apprentissage)
GR-Stromzufuhr (Teach-Status)

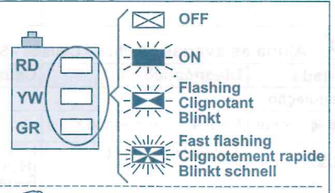

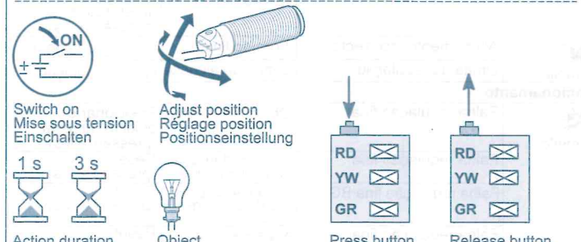

(en) **DANGER**

HAZARD OF ELECTRIC SHOCK, EXPLOSION OR ARC FLASH

- Disconnect all power before servicing equipment.

Failure to follow these instructions will result in death or serious injury.

(fr) **DANGER**

RISQUE D'ELECTROCUTION, D' EXPLOSION OU D' ARC ELECTRIQUE

- Coupez l'alimentation avant de travailler sur cet appareil.

Le non-respect de cette instruction entraînera la mort ou des blessures graves.

(de) **GEFAHR**

STROMSCHLAG-, EXPLOSIONS- ODER LICHTBOGENGEFAHR

- Vor dem Arbeiten an dem Gerät dessen Stromversorgung abschalten.

Die Nichtbeachtung dieser Anweisung wird den Tod oder schwere Körperverletzung zur Folge haben.

(en) Electrical equipment should be installed, operated, serviced, and maintained only by qualified personnel. No responsibility is assumed by Schneider Electric for any consequences arising out of the use of this material.

(fr) Les équipements électriques doivent être installés, exploités et entretenus par un personnel qualifié. Schneider Electric n'assume aucune responsabilité des conséquences éventuelles découlant de l'utilisation de cette documentation.

(de) Elektrische Geräte dürfen nur von Fachpersonal installiert, betrieben, gewartet und instand gesetzt werden. Schneider Electric haftet nicht für Schäden, die aufgrund der Verwendung dieses Materials entstehen.

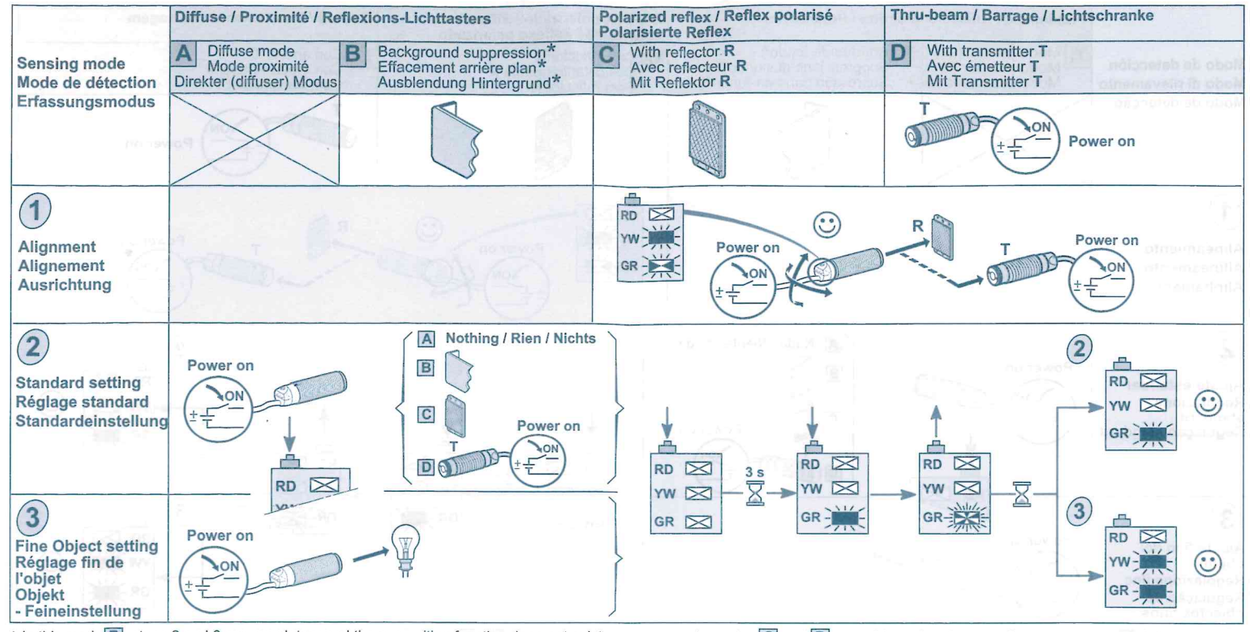

* In this mode B, steps 2 and 3 are mandatory and the overwriting function does not exist.

* Dans ce mode B, les étapes 2 et 3 sont obligatoires et la fonction d'encrassement n'existe pas.

* In diesem Modus B, sind die Etappen 2 und 3 obligatorisch. Die Verschmutzungsfunktion existiert nicht.

In modes C and D, step 3 is optional, except for transparent materials.

Dans les modes C et D, l'étape 3 est optionnelle sauf matériaux transparents.

In den Modi C und D, ist die Etappe 3 optional, außer bei transparenten Objekten.

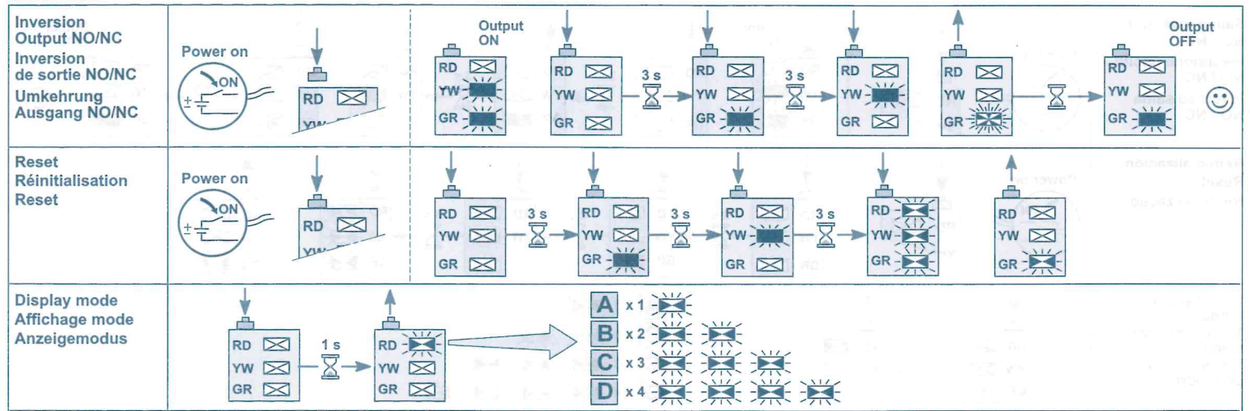

Version M12/M8 / Version M12/M8 / Version M12/M8

M12 connector

4 3 1 2
3 (-)
1 (+)
4 OUT/Output
2 Alarm or Beam break input *(1)*

M 8 connector

4 3 1 2
3 (-)
1 (+)
4 OUT/Output
2 Beam break input *(1)*

(1) Beam break input on thru-beam transmitter only.

Version L2 / Version L2 / Version L2

Pre-cabled, PNP/NPN
(–) BU (Blue)
(+) BN (Brown)
OUT/Output BK (Black)
Alarm / WH (White)
Beam break input *(1)* VI (Violet)

Pre-cabled, relay output
(⎓) BU (Blue),
(⎓) BN (Brown)
Relay common/GY (Grey)
NO BK (Black)
NC WH (White)

Transmitter for the thru-beam mode / Emetteur de la fonction barrage / Transmitter der Lichtschrankenfunktion

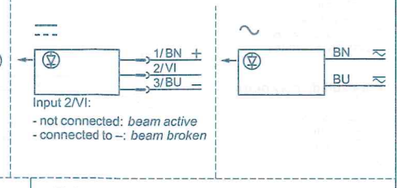

XUX: Terminal block T 16 version / Version bornier T 16 / Version Klemmleiste T 16

PNP / NPN ⎓

Terminal	
1	+
2	–
3	Output
4	Alarm

Relay output ⇄

Terminal	
1	⇄
2	⇄
3	NO
4	Relay common
5	N/C

Transmitter ⎓

Terminal	
1	+
2	–
3	Beam broken input *(1)*

(1) Beam break input on thru-beam transmitter only.

Transmitter ⇄

Terminal	
1	⇄
2	⇄

XUK - XUX

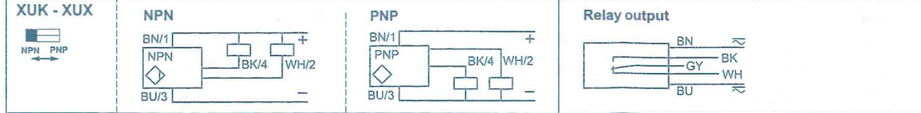

XUK 0ARCTL2

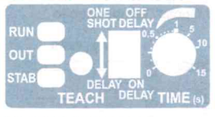

XUK 0AKSAL2 / M12

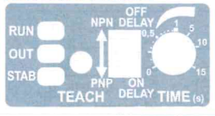

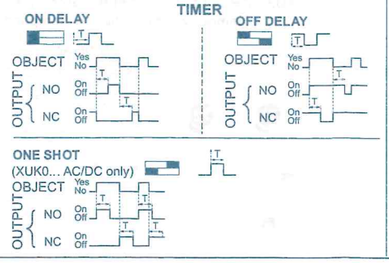

XUX 0ARCTT16 únicamente / Solo XUX 0ARCTT16 / Apenas XUX 0ARCTT16

Opción: **temporización** / Opzione: **Temporizzazione** / Opção: **Temporização**

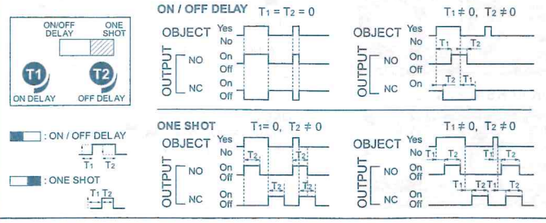

(en) Troubleshooting help — Defects - Causes - Remedies

Status	Diagnostic	Causes	Actions
Setting			
Green	Init mode or press < 3 s	–	Press > 3 s
Red	Environment is incorrect	Range limit (Reflex, obstacle)	Review the alignment conditions + restart learning (press > 3 s)
Red	Alignment is incorrect	Off limit	Review the setting
	Setting limit	Range limit	Review the setting
Operation			
Red	Fine setting failed	Object is absent	Position the object or reset (press > 9 s)
	Fine setting failed	Object is too clear	Reset (press > 9 s)
	Fine BGS setting failed	Too close to background	Reset (press > 9 s)
	Fine direct REFLEX setting failed (Proxi)	Insufficient threshold level	Reset (press > 9 s)
Red	Clogging	"Lens polluted"	Optical cleaning; preventive maintenance

(fr) Aide aux dépannages — Défaut - Causes - Remèdes

Etat	Diagnostic	Causes	Actions
Réglage			
Vert	Mode Init ou appui < 3 s	–	Appui > 3 s
Rouge	Environnement incorrect	Limite de portée (Réflex, Barrage)	Revoir conditions d'alignement + Relance apprentissage (appui > 3 s)
Rouge	Alignement incorrect	Hors limite	Revoir montage
	Limite de réglage	Limite de portée	Revoir réglage
Fonctionnement			
Rouge	Echec réglage fin	Objet absent	Positionner l'objet ou reset (appui > 9 s)
	Echec réglage fin	Objet trop transparent	Reset (appui > 9 s)
	Echec réglage fin EFFAR	Trop près de l'arrière plan	Reset (appui > 9 s)
	Echec réglage fin Réflexion direct (Proxi)	Niveau de seuil insuffisant	Reset (appui > 9 s)
Rouge	Encrassement	"Pollution lentille"	Nettoyage optique, maintenance préventive

(de) Hilfe zur Störungsbeseitigung — Fehler - Ursache - Abhilfe
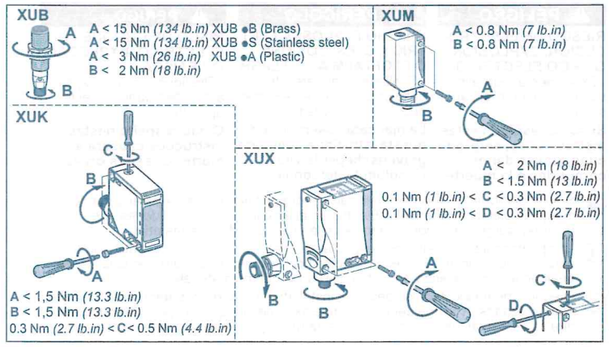
Status	Diagnose	Ursache	Aktionen
Einstellung			
Grün	Modus Init oder < 3 s drücken	–	> 3 s drücken
Rot	Umgebung nicht OK	Tastweite erreicht (Reflex, Sperre)	Ausrichtungsbedingungen überprüfen + Teach-in neu starten (> 3 s drücken)
Rot	Falsche Ausrichtung	Außerhalb der Tastweite	Montage überprüfen
	Eistellungsgrenze	Tastweite erreicht	Einstellung berprüfen
Betrieb			
Rot	Fehler Feineinstellung	Kein Objekt	Objekt positionieren oder Reset (> 9 s drücken)
	Fehler Feineinstellung	Objekt zu transparent	Reset (> 9 s drücken)
	Fehler Feineinstellung BGS	Zu nahe am Hintergrund	Reset (> 9 s drücken)
	Fehler Feineinstellung direkte Reflexion (Proxi)	Schwellenhöhe unzureichend	Reset (> 9 s drücken)
Rot	Verschmutzung	"Verschmutzung der Linse"	Optik reinigen, vorbeugende Wartung